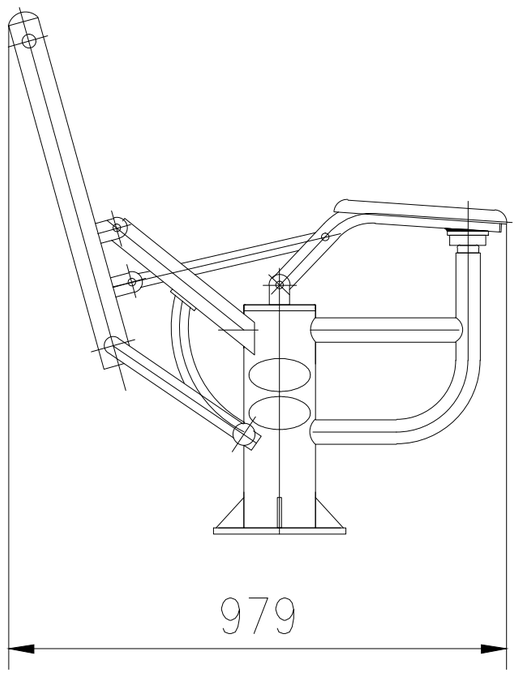
979

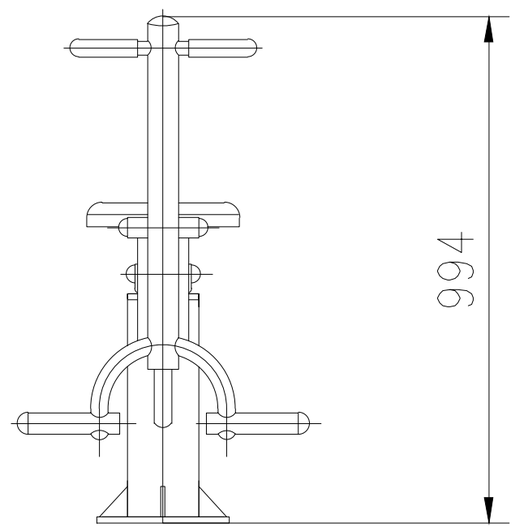
994

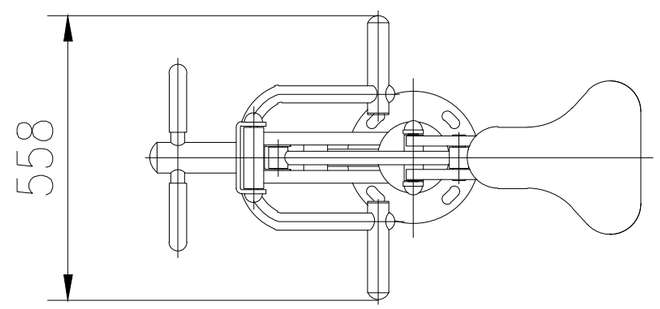
558