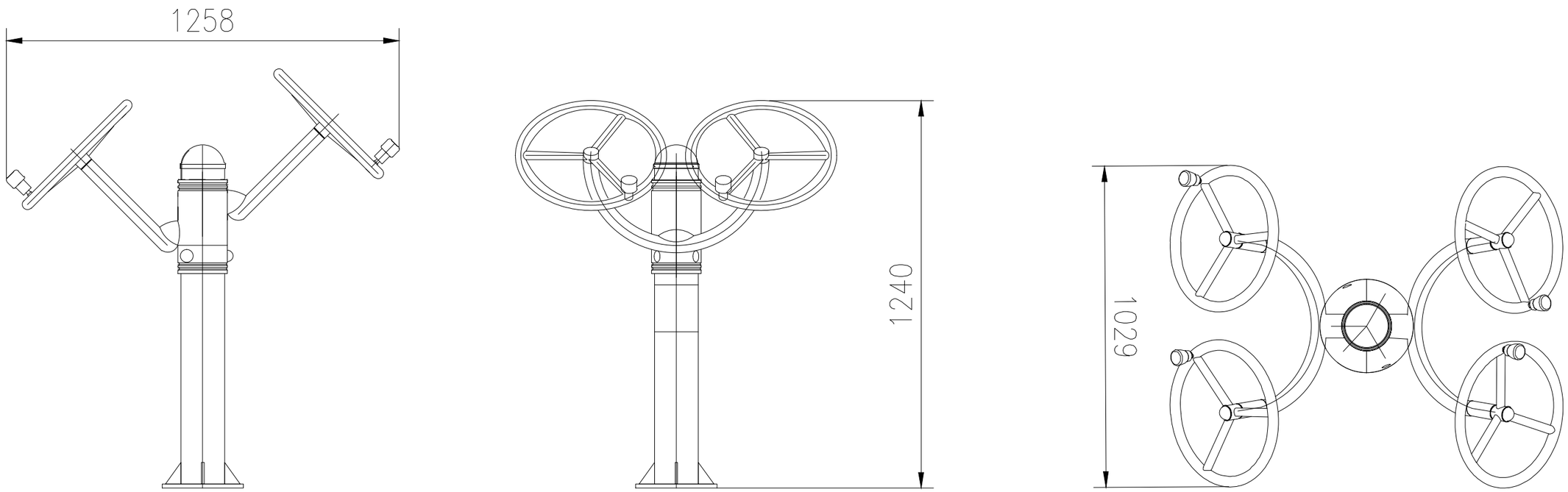
1258
1240
1029